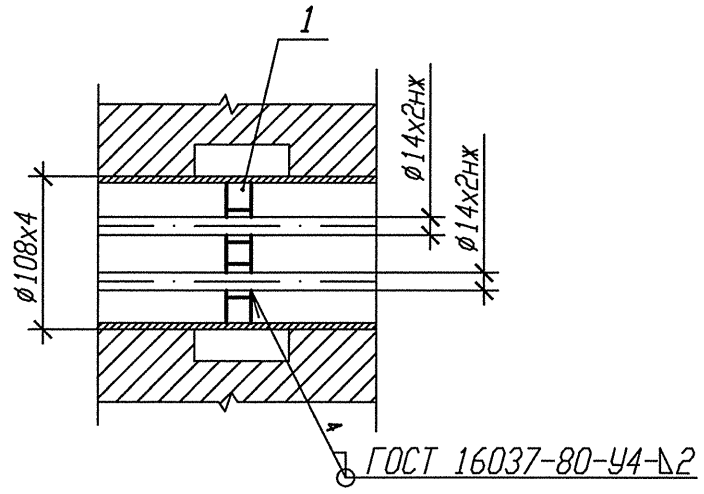

Деталь поз. 1

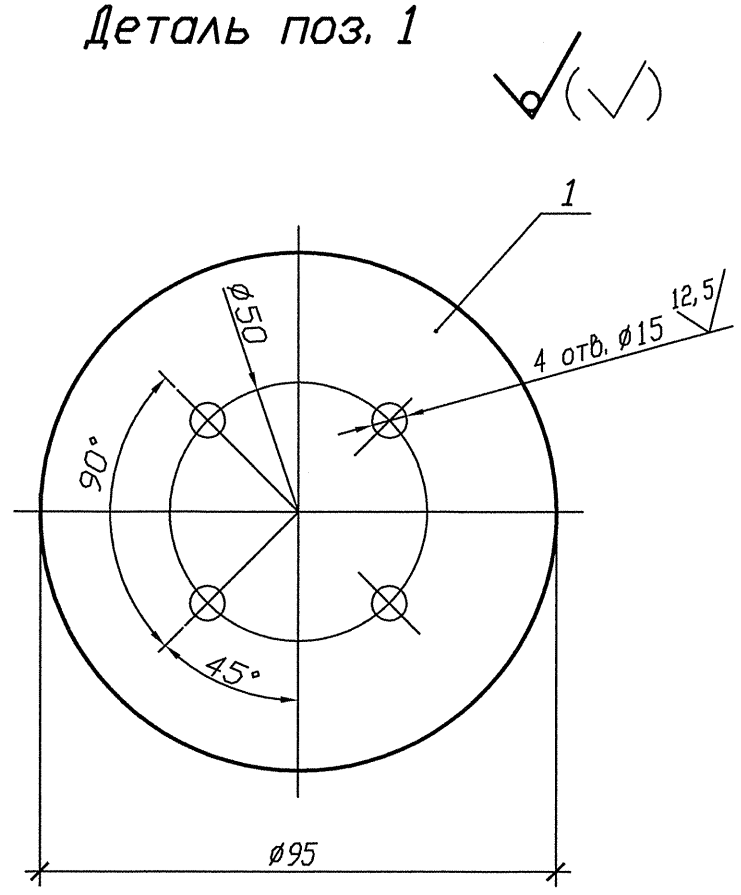

1 Привязка опоры изометрический чертеж 3TV11Z11, 3TV11Z29, 3TV11Z35, 3TV11Z08. .
2 Маркировка проходки ТГ-446.
3 Катет шва (К) принять по наименьшей толщине свариваемых деталей.
4 Изготовить один комплект.

Спецификация деталей

Поз.	Обозначение	Наименование	Кол.	Материал	Масса, кг ед.	Масса, кг общ.	Примечание
1	БК-1998807	Лист	1	Б-ПН-4 ГОСТ19903-74 Лист 12Х18Н10Т-М5г ГОСТ7350-77	0,25	0,25	
	ГОСТ 2246-70	Проволока		СВ-04Х19Н11М3		-	
				Итого:		0,25	

АРХИВНЫЙ ЭКЗЕМПЛЯР

Изм.	Кол. уч.	Лист	Nдок.	Подпись	Дата
Инж. 2к.		Случевская			12.02
Пров. инж. 1к.		Швабинский			12.02
Пров. вед. инж.		Махотина			12.02
Н. контр.		Краснояров			12.02

Инв. N подл. R3. 03732. 1. 0. 13
Лист 267

R3. TC10. 3071. 013. 03. 00. 011

Ростовская АЭС Блок 3

Реакторное отделение
Герметичная часть
Трубопроводы отбора проб
Рр больше 2.2 МПа

Стадия	Лист	Листов
Р		1

Опора скользящая направляющая (проходка) 3TV10Y300

ОАО "НИАЭП" 2013

Инв. N подл. | Подп. и дата | Взам. инв. N
R3. 03732. 1. 0. 13

Формат А3